Máy cào bóc mặt đường

Đặt hàng

Hotline

Chat zalo

Whatsapp

Facebook

Máy cào, bóc đường nhựa dùng để cào bóc mặt nền đường bê tông tránh nhựa cũ bị hư hỏng để tráng lại lớp bên tông nhưa mới trong công tác duy tu, sửa chữa đường bộ,…

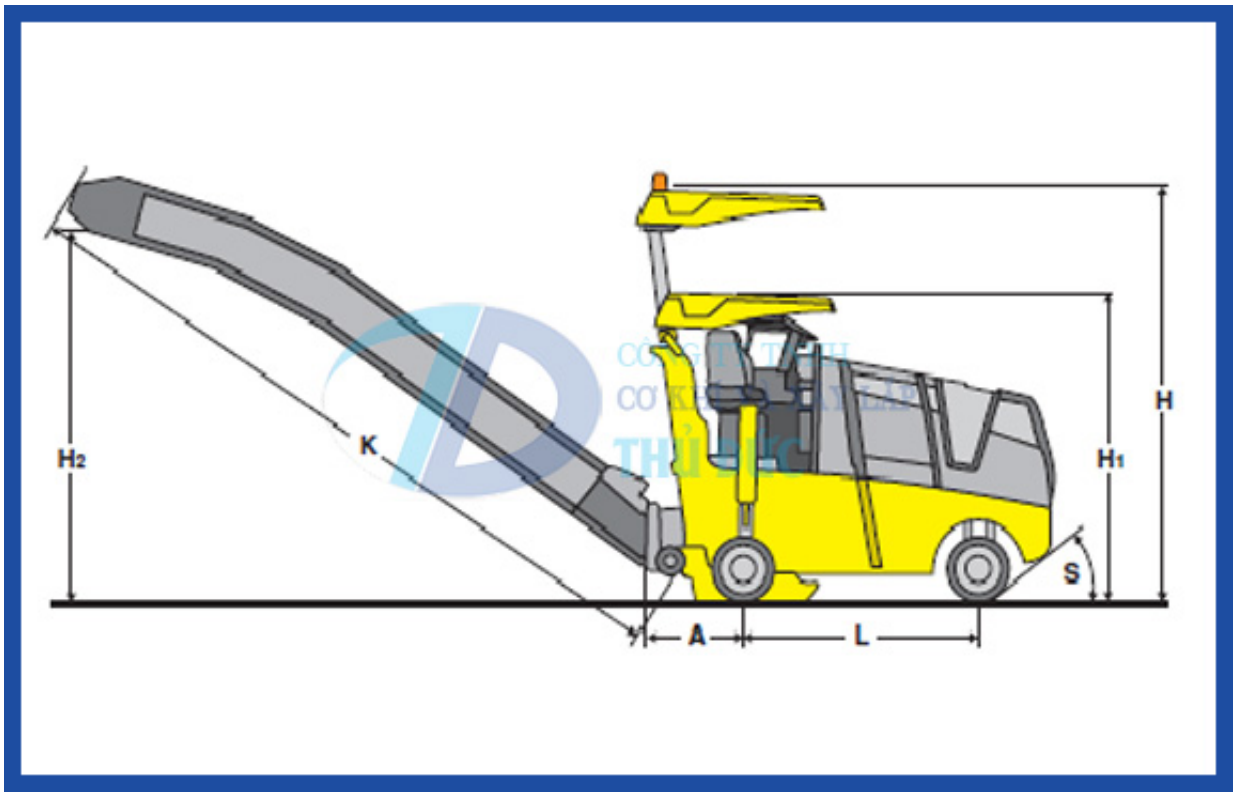

Trống cắt

Chiều rộng cắt : 500-600mm

Chiều sâu cắt : 0 – 210mm

Milling line space : in (mm) 0.59 (15) 0.59 (15)

Đường kính trống cắt : (700)mm

Số răng cắt : 58-64

Tốc độ : 115 / 130 /145vòng /phút

Động cơ

Nhà sản xuất : Deutz TCD 2012 Deutz TCD 2012

Làm mát bằng nước

4 xi lanh

Công suất động cơ : 125 kW

Tốc độ : 2100 vòng /phút

Thông số chính

Tốc độ làm việc: 0-30m/phút

Tốc độ di chuyển: 0-6km/phút

Thùng nhiên liệu: 230L

Công suất băng tải: 85M^3/giờ

Chiều rộng băng tải: 400mm

Tổng trọng lượng (không có băng tải) : 8400Kg

Kích thước :3735x1635x2750

Sản phẩm liên quan

Hiện nay không có các mục tin tức.